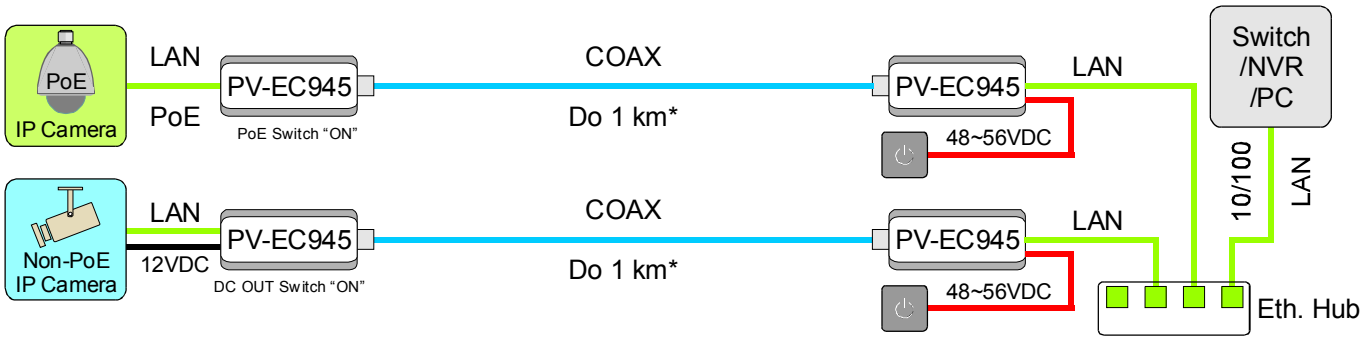


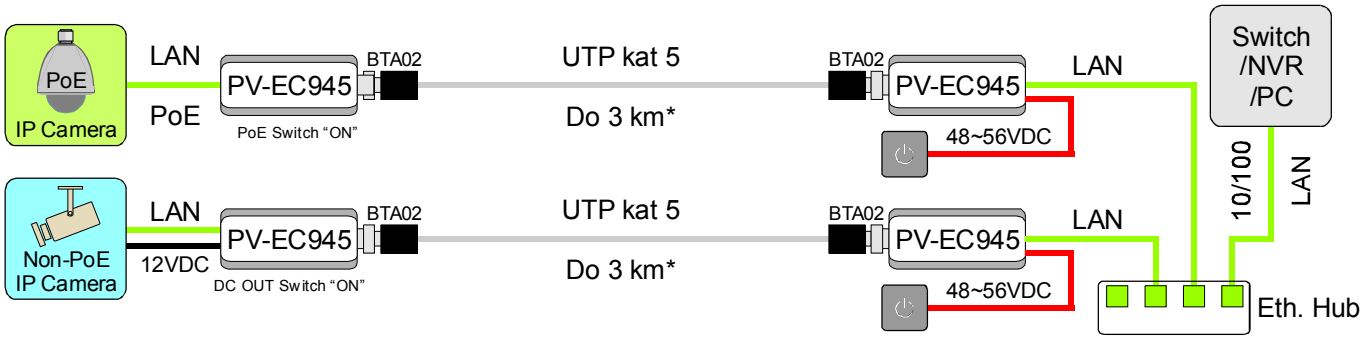


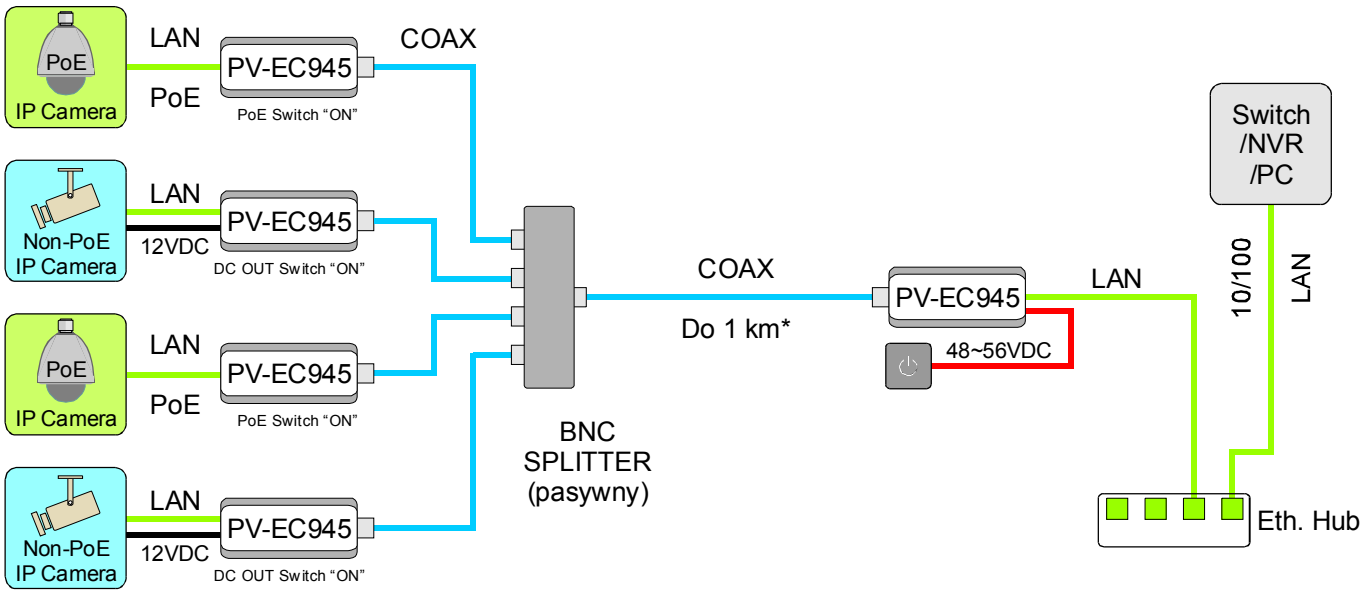


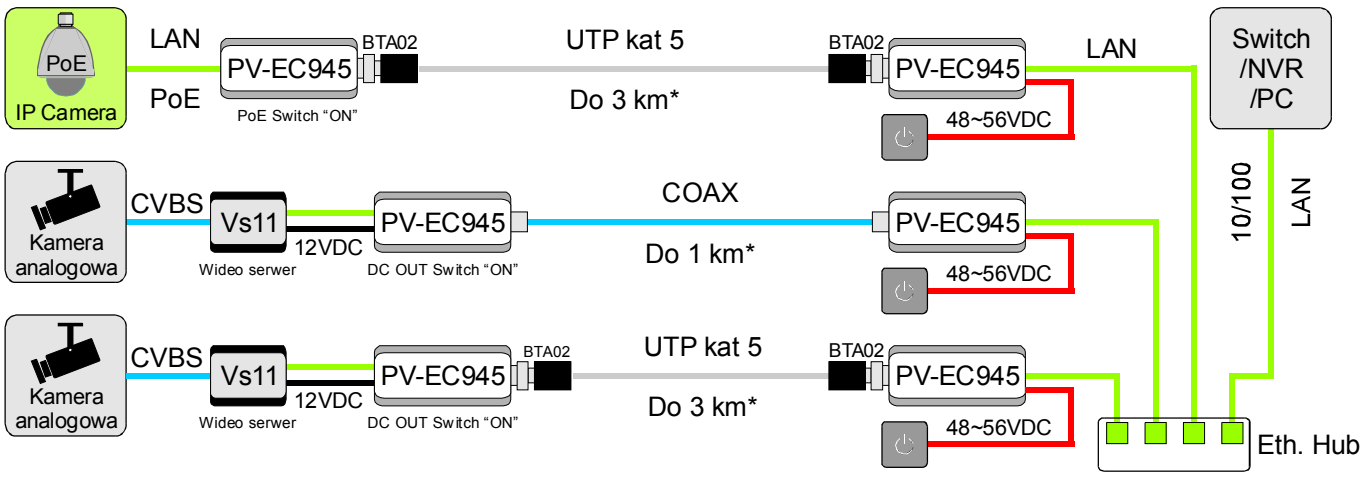


*) Rzeczywisty zasięg może się zmieniać w zależności od specyfikacji technicznej kabla i środowiska instalacji.
Zasilacz AC/DC należy włączyć pomiędzy kamerę IP a rejestrator od strony, która zużywa więcej mocy.
Stosowanie zasilacza AC/DC innego niż dedykowany: należy sprawdzić, czy zastosowano w nim zabezpieczenie przed odwrotną polaryzacją napięcia.
Jeżeli videoserwer nie wspiera PoE, wówczas należy włączyć jego własny zasilacz lub skorzystać z wyjścia 12VDC urządzenia PV-EC945.

You created this PDF from an application that is not licensed to print to novaPDF printer (http://www.novapdf.com)